CHAPE AV Remplacement Roulement AV

Chape AV : Support de roue AV permettant de diriger le toutilo

OP		Opérations
SAV-RLT AV-1		Surélever le toutilo par l'avant pour permettre l'accès aux roues AV Utilisation d'un cric ou d'un élévateur conseillé
SAV-RLT AV-2		Dévisser le capot Alu du TAV 4xTB 5x16
SAV-RLT AV-3		Démonter la chape AV du TAV : Dévisser la vis de maintien Ø10 (num: 7)
SAV-RLT AV-4		Démonter la cassette de roulements TAV : dévisser les 3 vis CHC 8x25 (num:3)
SAV-RLT AV-5		Désengager la cassette de roulements du TAV /!\ clavette à conserver
SAV-RLT AV-6		Mettre en place une nouvelle cassette de roulements sur le TAV
SAV-RLT AV-7		Revisser les 3 vis
SAV-RLT AV-8		mettre en place la clavette sur l'axe de la cassette
SAV-RLT AV-9		Réengager la chape sur l'axe de la cassette
SAV-RLT AV-10		Revisser la vis Ø10 sur l'axe de la cassette

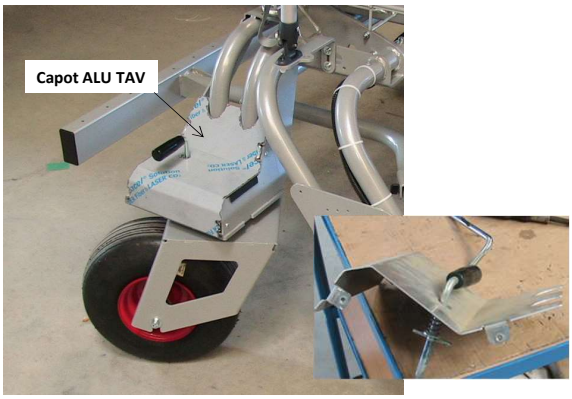

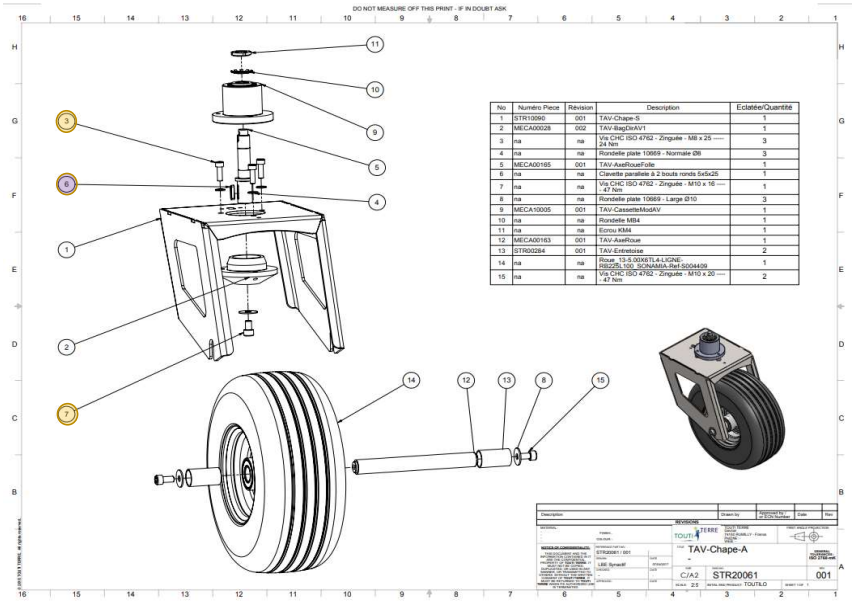

No	Numéro Piece	Révision	Description	Eclatée/Quantité
1	STR10090	001	TAV-Chape-S	1
2	MECA00028	002	TAV-BagDirAV1	1
3	na	na	Vis CHC ISO 4762 - Zingueie - M8 x 25 ---- 24 Nm	3
4	na	na	Rondelle plate 10669 - Normale Ø8	3
5	MECA00165	001	TAV-AxeRouaFolle	1
6	na	na	Clavette parallele à 2 bouts ronds 5x5x25	1
7	na	na	Vis CHC ISO 4762 - Zingueie - M10 x 16 ---- 47 Nm	1
8	na	na	Rondelle plate 10669 - Large Ø10	3
9	MECA10005	001	TAV-CassetteModAV	1
10	na	na	Rondelle M84	1
11	na	na	Ecrou KM4	1
12	MECA00163	001	TAV-AxeRoue	1
13	STR00284	001	TAV-Entretoise	2
14	na	na	Roue 13-5.00X6TL-4-LIGNE-RB225L100 SONAMIA-Ref-SO04409	1
15	na	na	Vis CHC ISO 4762 - Zingueie - M10 x 20 ---- 47 Nm	2